ALIAT
AUTOEXCELENTA

Mercedes-Benz

Str. Gheorghe Doja nr. 304
540237 Târgu Mureș
+40 265 253154

Consultant vanzari
Bogdan Orosfoian 0747615496

Mercedes-Benz Vito Tourer 114 CDI

W1VVLGFZ3T4632797

~~62.532 €~~	-8.687 €	53.845 €
Pret lista	Discount	Pret vanzare

Preturile contin TVA / Discount: **14%** / Pret fara TVA: **44.500€**

DATE TEHNICE

Marca	**Mercedes-Benz**	Cilindree	**1.950 cm^3**
Model	**Vito Tourer 114 CDI**	Putere	**136 CP**
Caroserie	**VANS**	Transmisie	**Automata [Automata]**
Culoare	**Alb**	Tractiune	**rwd**
Stare	**Noua**	Carburant	**Diesel**
Rulaj	**4 KM**	Consum mixt	**-**
An fabricatie	**Iunie 2026**	Emisii	**-**
		Norma poluare	**-**



DESCRIERE & DOTARI

alb Arctic ||Dotari de serie Active Brake Assist Volan multifunctional Volan reglabil pe inaltime si adancime Preechipare pentru navigatie Asistent la pornirea in rampa Oglinzi exterioare incalzite, cu reglaj electric Cutie de viteze automata 9G-TRONIC Canal aer cald spre spatiu pasageri Aer conditionat semi-automat TEMPMATIC Asistent unghi mort Asistent activ pentru mentinerea benzii Instrumente de bord cu afisaj color Asistent inteligent viteza Tempomat Senzori monitorizare presiune anvelope, wireless Scaun sofer confort Suport lombar scaun sofer Airbag torace-pelvis, sofer Airbag torace-pelvis, pasager Airbag cortina sofer si pasager Hayon ||Dotari optionale (incluse in pret) Suspensie confort Bara si elemente demontabile in culoarea caroseriei Pachet integrare smartphone Consola centrala cu spatiu depozitare si suport pahare Suport pahare dublu, central Aer conditionat semi-automat TEMPMATIC in spate Roata de rezerva cu cric Bancheta tripla confort, rand 1 Bancheta tripla confort, rand 2 Geamuri spate fumurii Varianta pentru drumuri grele

GALERIE FOTO





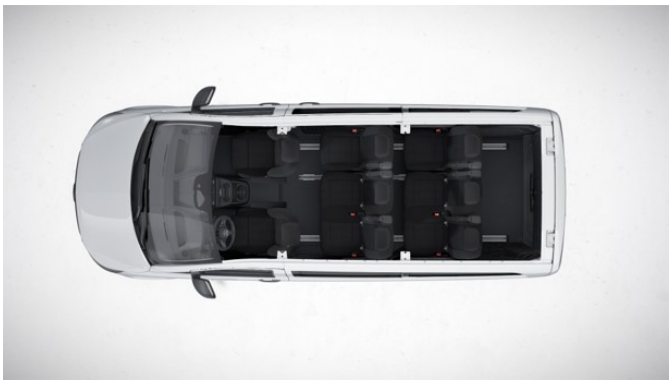

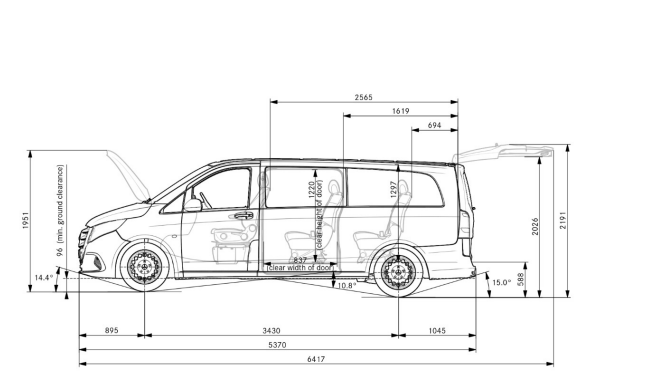

ALIAT
AUTOEXCELENTA

Mercedes-Benz

ALIAT AUTO
Str. Gheorghe Doja nr. 304
540237 Târgu Mureș
+40 265 253154

Vânzări

Luni - Vineri	08:00 – 18:00
Sambătă	09:00 – 14:00
Duminică	Închis

Service

Luni - Vineri	08:00 – 17:00
Sambătă	08:00 – 13:00
Duminică	Închis

SERVICII INCLUSE

Mercedes-Benz Certified
Pre-Owned Vehicles

Finantare asigurata prin
Mercedes-Benz Financial Services

Prezentare live
prin telefon

Contract
Buy-Back & Trade-In

Mercedes Me

Posibilitate test drive

Oferta speciala service

Livrare la domiciliu

Aliat Auto face eforturi permanente pentru a păstra acurateţea informaţiilor din acestă pagină. Rareori acestea pot conţine inadvertenţe. Fotografiile și caracteristicile tehnice ale mașinilor au titlu informativ. Aliat Auto își rezervă dreptul de a aduce modificări informațiilor fără anunț prealabil. Pentru o ofertă fermă vă rugăm să ne contactați.

-- Miercuri, 25 Noiembrie 2026